SPHERA®
DOCCE & ACCESSORI
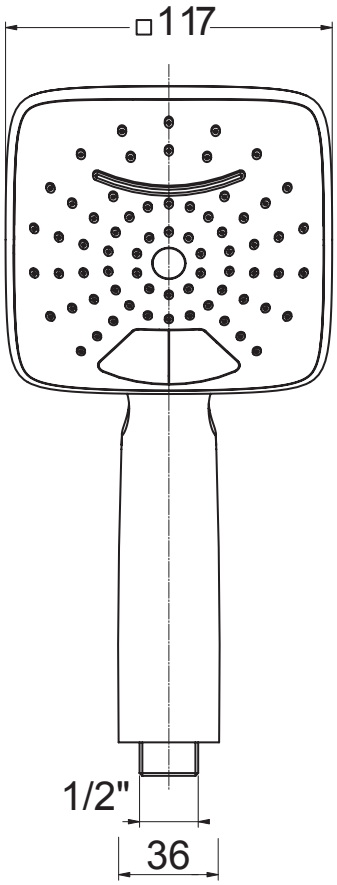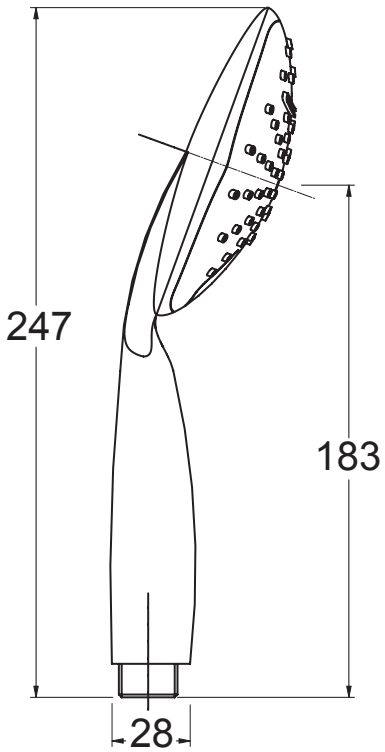
Cod. DC 5084
Doccia GEMMA
idromassaggio anticalcare