SPHERA®
DOCCE & ACCESSORI
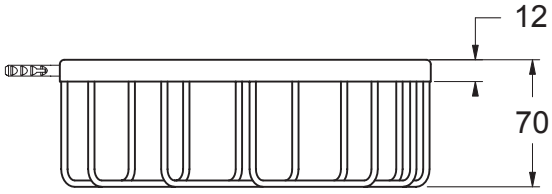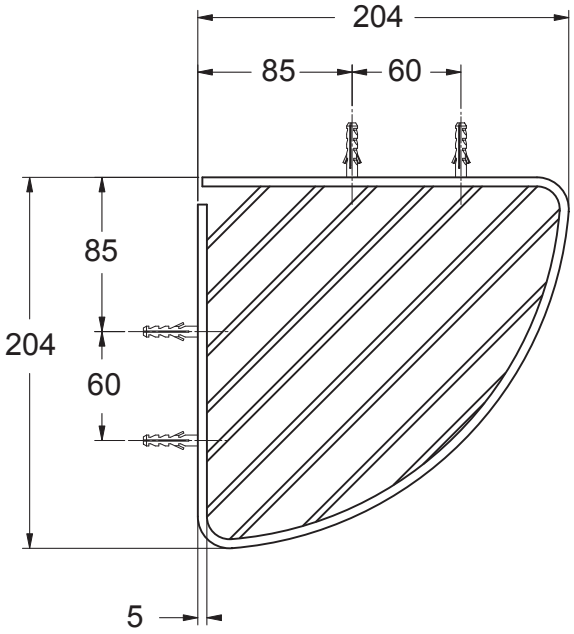
Cod. ACOANH
Angoliera porta oggetti in ottone 1 ripiano alto