SPHERA®
DOCCE & ACCESSORI
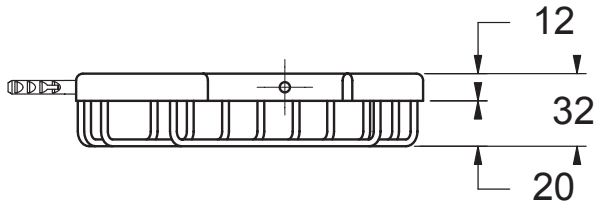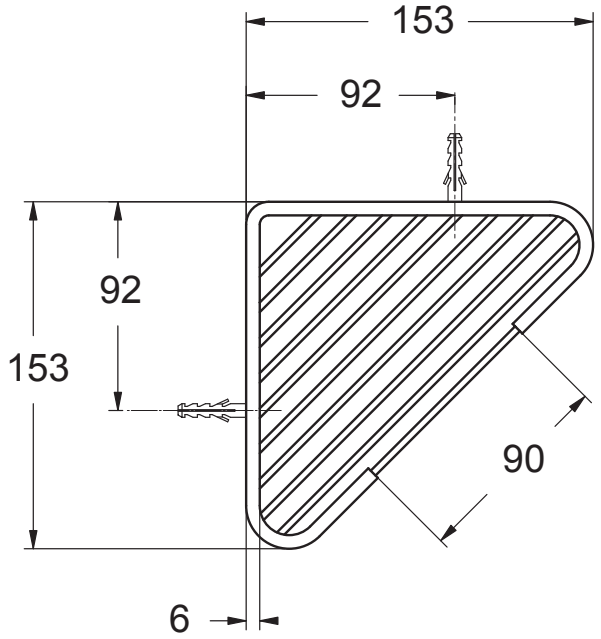
Cod. ACOAN1
Angoliera porta oggetti in ottone 1 ripiano